www.ersatzteil-service.de www.ersatzteilplan.de

Ersatzteilliste
Spare parts list

Balkenmäher
Sickle Bar Mower

530

MADE IN GERMANY
MADE BY SOLO

Stand 02/2000
keine Best.-Nr., da

solo®

www.ersatzteil-service.de www.ersatzteilplan.de

TAV. N.271 MINIFALCE SOLO 530

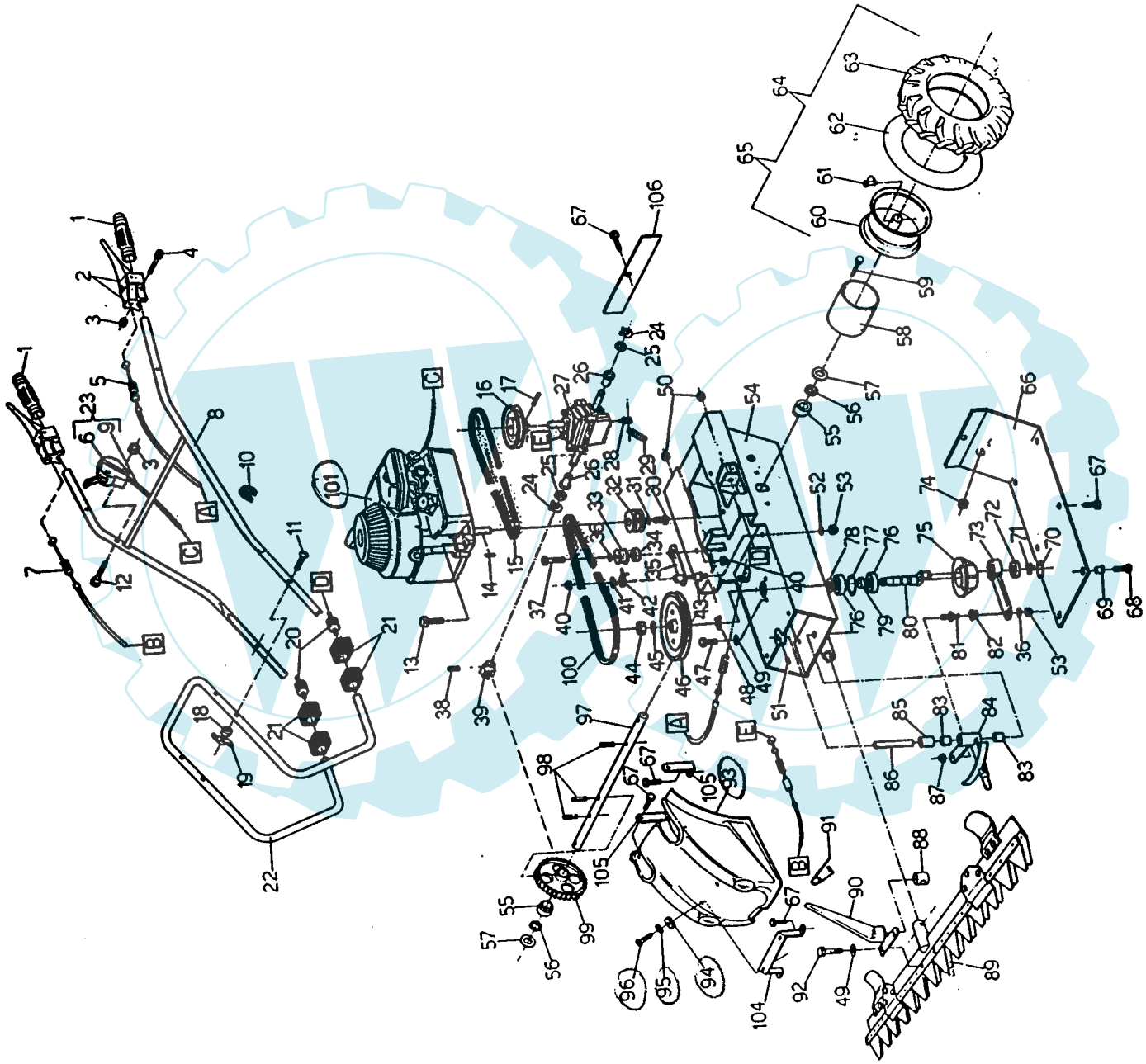

www.ersatzteil-service.de www.ersatzteilplan.de

TAV. N.271 MINIFALCE SOLO 550

POS.	CODICE	DESCRIZIONE	Q.TA'
1	0227100010	Manopole	2
2	0227100020	Leva rossa	2
3	0201000110	Dado	3
4	0222200140	Vite	2
5	0227100050	Filo innesto barra	1
6	0227100060	Manettino acceleratore	1
7	0227100070	Filo semovenza	1
8	0227100080	Stegola	1
9	0227100090	Filo acc. B. & S.	1
10	0219000140	Fascetta fermafilo	2
11	0221900600	Vite	2
12	0223300290	Vite	1
13	0200200160	Vite	3
14	0201400890	Chiavetta disco	1
15	0221300081	Cinghia	1
16	0227100160	Puleggia trasmissione	1
17	0201000070	Spina elastica	1
18	0201400640	Rondella concava nera	2
19	0221900590	Pomello fissaggio stegola	2
20	0227100200	Antivibrante cilindrico	2
21	0227100210	Manicotto antivibrante	4
22	0227100220	Supporto manubrio	1
23	0227100230	Manettino con filo acc. B & S.	1
24	0201600160	Seeger	2
25	0204900530	Spessore	2
26	0227100260	Boccola	2
27	0227100270	Semovenza	1
28	0227100280	Perno aggancio molla	1
29	0227100290	Molla per semovenza	1
30	0227100300	Vite	1
31	0200600110	Rondella grower	1
32	0227100320	Puleggia albero motore	1
33	0219800270	Puleggia tendicinghia	1
34	0219800260	Cuscinetto	1
35	0227100350	Tendicinghia	1
36	0201100340	Rondella	2
37	0200600340	Vite	1
38	0227100380	Spina elastica	1
39	0227100390	Pignone per trasmissione	1
39	0227100391	Pignone per trasmissione in plastica	1
40	0200200090	Dado	4
41	0200100070	Rondella bisellata	1
42	0227100420	Molla per tendicinghia	1
43	0227100430	Perno per tendicinghia	1
44	0203000060	Dado	1
45	0203000070	Rondella ondulata	1
46	0221700120	Puleggia condotta	1
47	0200600330	Vite	3
48	0200600540	Seeger	1
49	0200300160	Rondella	5
50	0200600580	Dado	2
51	0201400380	Grano punta conica	1
52	0200600110	Rondella grower	1
53	0201100520	Dado	2
54	0227100540	Telaio	1
55	0227100550	Boccola per albero ruote	2
56	0206600630	Spessore	2
57	0227100570	Rondella piana	2
58	0227100580	Protezione	2
59	0227100590	Vite	4

POS.	CODICE	DESCRIZIONE	Q.TA'
60	0222200600	Cerchio	2
61	0203210240	Spinotto	2
62	0221600790	Camera aria	2
63	0221600780	Copertura	2
64	0222200780	Ruota 3.50.6 destra	1
65	0222200790	Ruota 3.50.6 sinistra	1
66	0227100660	Protezione di chiusura inferiore	1
67	0227100670	Vite	11
68	0201100210	Vite	2
69	0227100690	Rivetto filettato	2
70	0200100580	Seeger	1
71	0200100540	Seeger	1
72	0206600450	Cuscinetto a sfere	1
73	0227100730	Biella	1
74	0227100740	Gommino passacavo	1
75	0227100750	Supporto albero con eccentrico	1
76	0201700890	Cuscinetto a sfere	2
77	0200700450	Seeger	1
78	0200700180	Spessore	1
79	0227100790	Distanziale	1
80	0227100800	Albero con eccentrico	1
81	0227100810	Perno bloccaggio biella	1
82	0227100820	Boccola con collare	1
83	0221700510	Boccola in bronzo	2
84	0227100840	Braccio comando barra	1
85	0227100850	Distanziale braccio	1
86	0227100860	Perno supporto braccio	1
87	0222500620	Dado	1
88	0221600700	Cilindretto in plastica	1
89	0227100890	Barra cavalli cm. 71 con perno saldato	1
90	0221600810	Spartierba	1
91	0200400020	Copiglia speciale	1
92	0200100380	Vite	2
93	0227100930	Cofano protezione cinghie (rosso)	1
94	0227100940	Gommino	4
95	0227100950	Distanziale	4
96	0227100960	Vite autofilettante	2
97	0227100970	Albero porta ruote	1
98	0227100980	Spina elastica	3
99	0227100990	Corona dentata	1
99	0227100991	Corona dentata in plastica	1
100	0227101000	Cinghia	1
101	36101550	Motore B & S. SPRINT	1
104	0227101040	Piastrina anteriore cofano	1
105	0227101050	Piastrina posteriore cofano	2
106	0227101060	Piastrina per chiusura fori post.	1

TAV. N.273 BARRA cm. 72

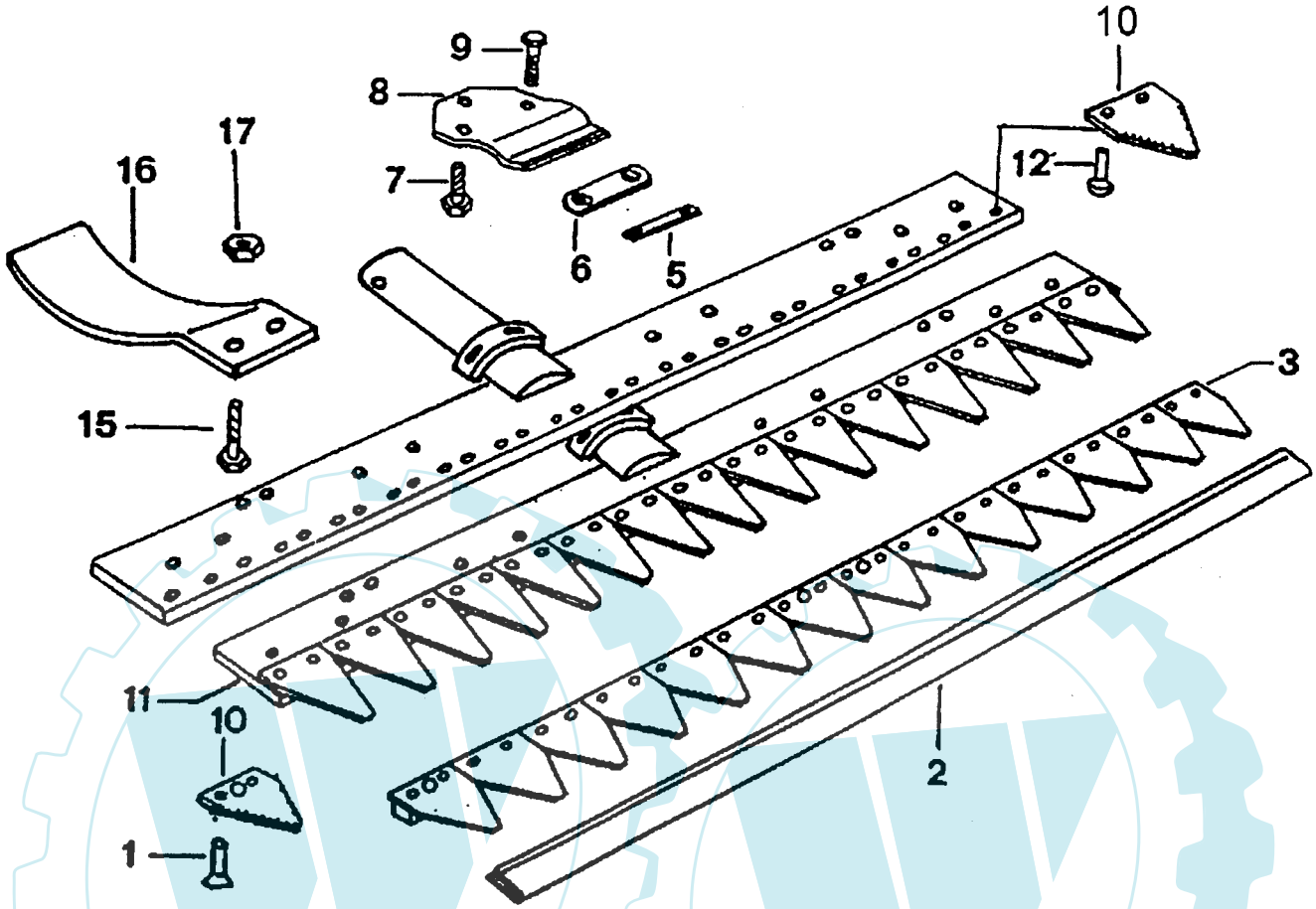

POS.	CODICE	DESCRIZIONE	Q.TA'
1	0226800080	Ribattino	
2	0227300020	Fodero a molla cm.72	
3	0227300030	Lama cm.72	
5	0226800150	Distanziale	
6	0226800160	Piatto guidalama	
7	0202200170	Vite TE M10X16	
8	0226800180	Premilama	
9	0200200180	Vite TE M8X25	
10	0226800100	Sezione lama	
11	0227300110	Supporto lama cm.72	
12	0226800120	Ribattino	

POS.	CODICE	DESCRIZIONE	Q.TA'
15	0216400480	Vite TE M8X22	
16	0227300160	Suola a 2 pos.	
17	0200600580	Dado autobl. M8	